第２７回東北電力旗ミニバスケットボール大会東青地区予選会　結果

【女子の部】
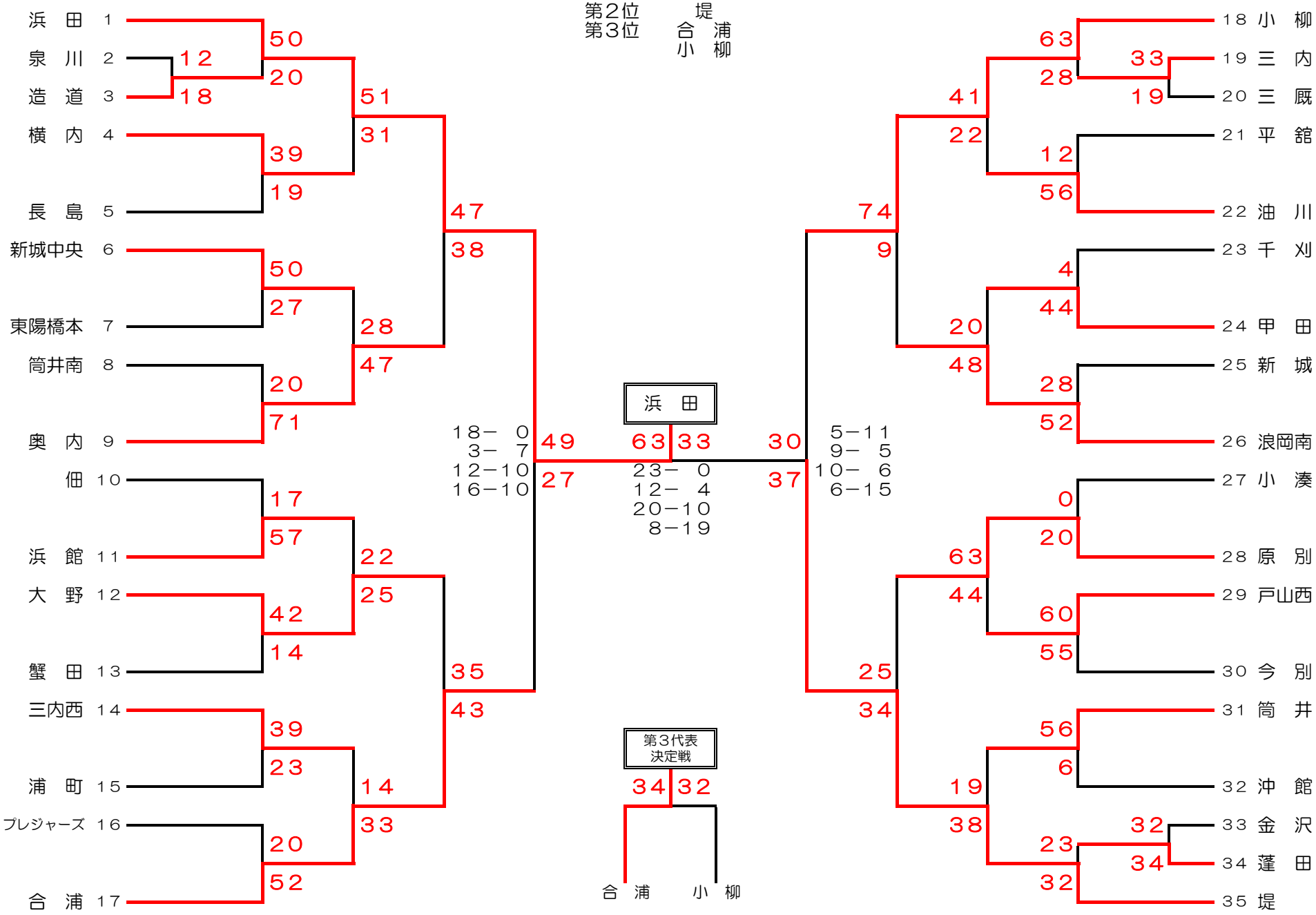
優　勝　浜　田
第２位　堤
第３位　合　浦
小　柳